LOMBARDA ACCESSORI SERRAMENTI

Lasistas 70CML

DETTAGLI TECNICI

LASISTAS 70CML - STANDARD	
DESCRIZIONE PRODOTTO	Portalamelle orientabili per stecche in legno da 70 x 11 mm. **Testate maggiorate di 30 mm per estremità con portalamella compensatrice.** Profilo ad incasso **Maniglia a leva.**
MATERIALE	Profilo in alluminio portalamelle in PBT
TRATTAMENTI	Verniciatura a polvere: poliestere per esterni.
COLORI	Colore di serie: nero
DIMENSIONI PROFILO	26 x 11 x 1 mm.

LASISTAS 70CML vi assicura:
- di riprodurre fedelmente la persiana di tipo tradizionale
- di incassare totalmente il profilo nel montante, apportando così robustezza ed eleganza al serramento; l'unico elemento a vista rimane il portalamelle
- un montaggio facilitato da dispositivo antirotazione e posizionamento automatico del portalamelle
- inserimento a scatto della lamella in legno
- fissaggio viti: centrale
- la qualità del prodotto testata da un controllo interno effettuato su ogni pezzo

Sezione profilo della lamella

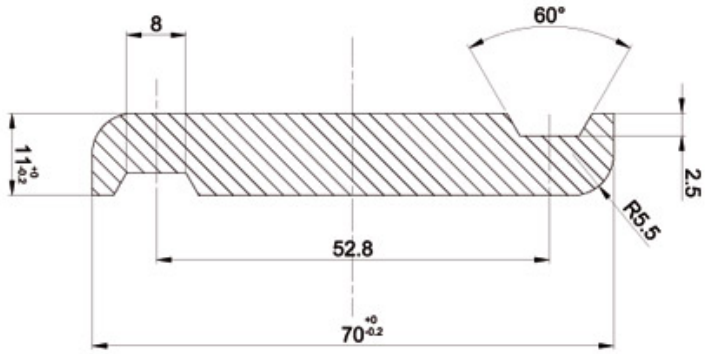

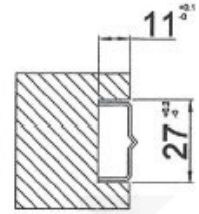

• *Applicazione ad incasso*

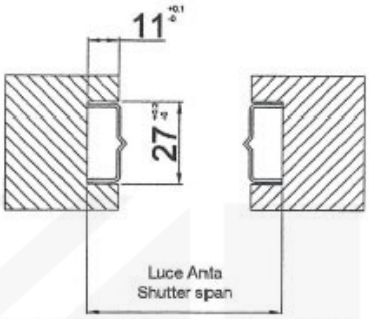

• *Determinazione della lunghezza delle lamelle: Luce anta - 33 mm*

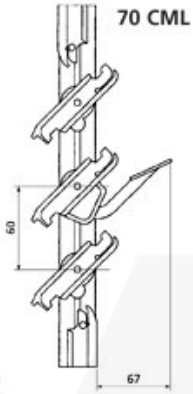

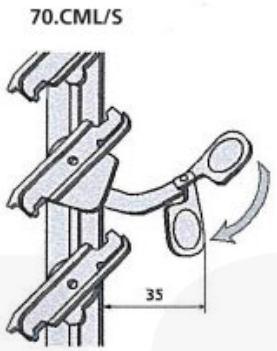

Maniglia a leva snodata.

Montaggio della lamella in PBT

Infilare la lamella precedentemente trattata: questa fase deve avvenire con il minimo sforzo, un'interferenza potrebbe portare ad un indurimento del meccanismo di chiusura.

Raggiunta la posizione corretta, il portalamella blocca automaticamente la lamella in posizione.

Dimensioni LASISTAS 70CML - STANDARD

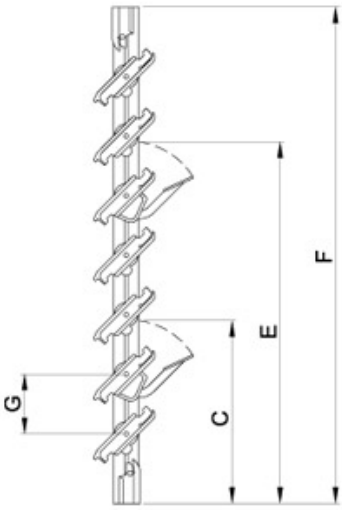

C - Altezza maniglia
E - Altezza seconda maniglia
F - Altezza montante
G - Interasse (= 60 mm)

LAMELLE comandi		PROFILO 26		
		C	E	F
6	1	304	-	440
7	1	304	-	500
8	1	304	-	560
9	1	304	-	620
10	1	304	-	680
11	1	304	-	740
12	1	304	-	800
13	1	484	-	860
14	1	484	-	920
15	1	484	-	980
16	1	484	-	1040
17	2	304	724	1100
18	2	304	724	1160
19	2	304	724	1220
20	2	304	784	1280
21	2	304	844	1340
22	2	304	844	1400
23	2	304	964	1460
24	2	304	1024	1520
25	2	304	1084	1580
26	2	304	1084	1640
27	2	304	1204	1700
28	2	304	1204	1760
29	2	484	1324	1820
30	2	484	1324	1880
31	2	484	1384	1940
32	2	484	1444	2000

www.las-srl.it